makita

EN	Cordless Rebar Tying Tool	INSTRUCTION MANUAL	10
SL	Brezžično orodje za vezanje betonskega jekla	NAVODILA ZA UPORABO	19
SQ	Vegël lidhëse për shufra përforcuese me bateri	MANUALI I PËRDORIMIT	28
BG	Акумулаторен пистолет за връзване на арматура	РЪКОВОДСТВО ЗА ЕКСПЛОАТАЦИЯ	37
HR	Bežični alat za vezanje armaturnih šipki	PRIRUČNIK S UPUTAMA	48
MK	Безжичен алат за врзување арматура	УПАТСТВО ЗА УПОТРЕБА	57
SR	Бежични алат за везивање арматуре	УПУТСТВО ЗА УПОТРЕБУ	67
RO	Maşină de legat bare pentru armături, cu acumulator	MANUAL DE INSTRUCŢIUNI	77
UK	Акумуляторний Пістолет Для В’язання Арматури	ІНСТРУКЦІЯ З ЕКСПЛУАТАЦІЇ	87
RU	Аккумуляторный Вязальщик Арматуры	РУКОВОДСТВО ПО ЭКСПЛУАТАЦИИ	97

DTR180

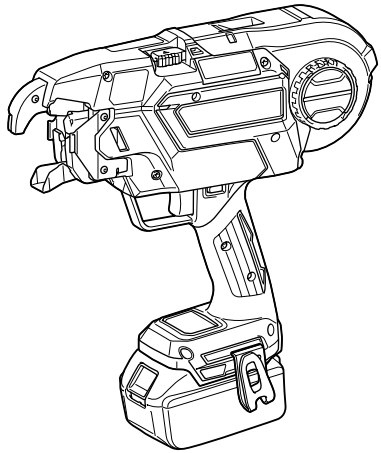

БАЙМАЙСТОРА
ПРОФЕСИОНАЛНИ РЕШЕНИЯ

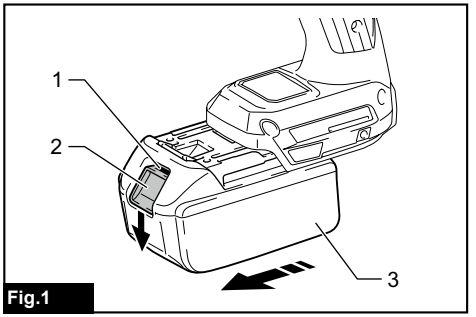

Fig.1

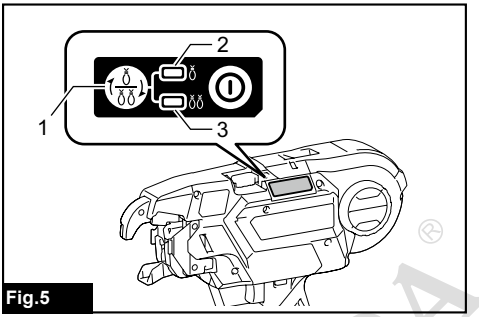

Fig.5

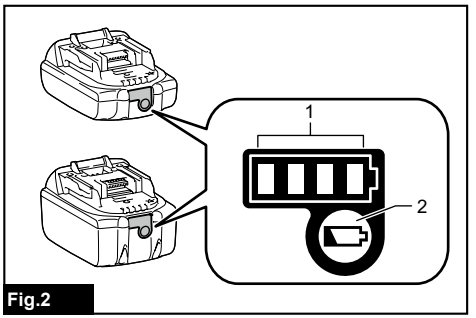

Fig.2

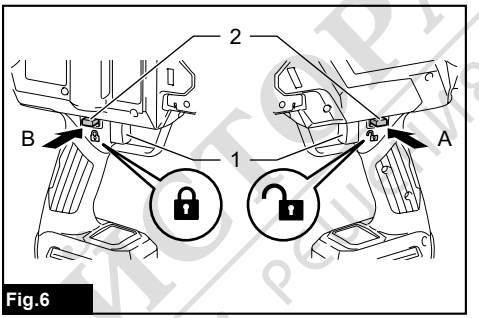

Fig.6

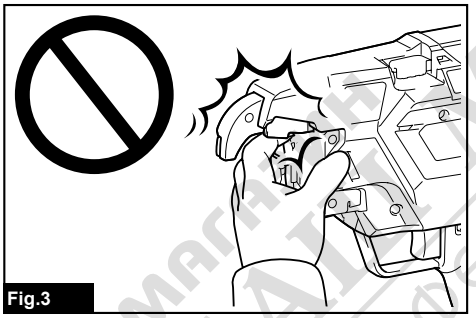
Fig.3

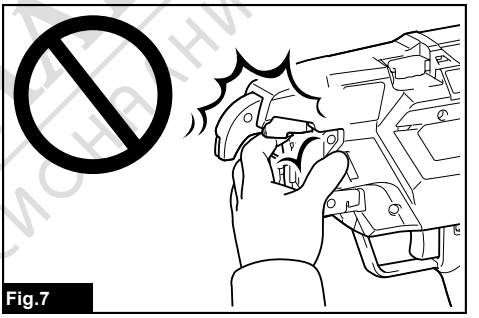
Fig.7

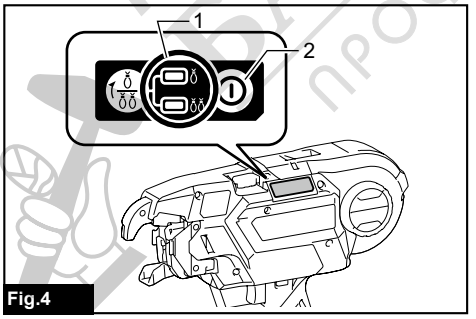

Fig.4

МАГАЗИН ИНСТРУМЕНТА ПРОФЕССИОНАЛЬНЫЕ РЕШЕНИЯ

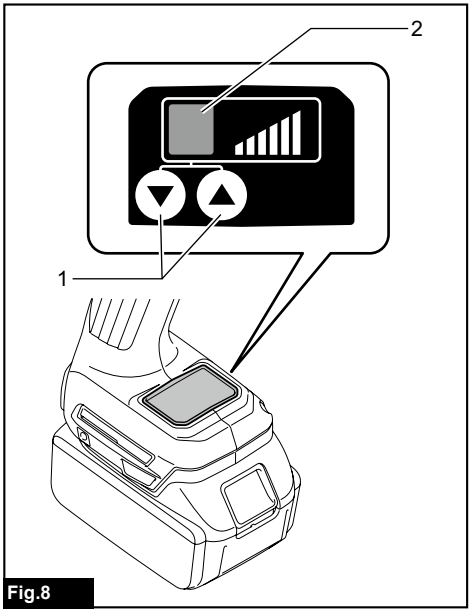

Fig.8

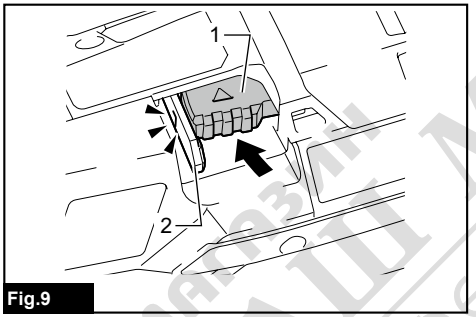

Fig.9

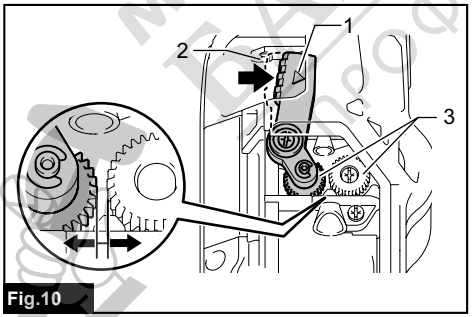

Fig.10

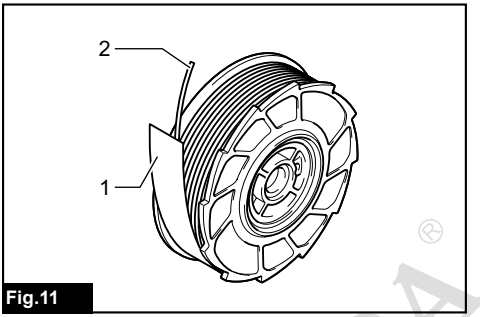

Fig.11

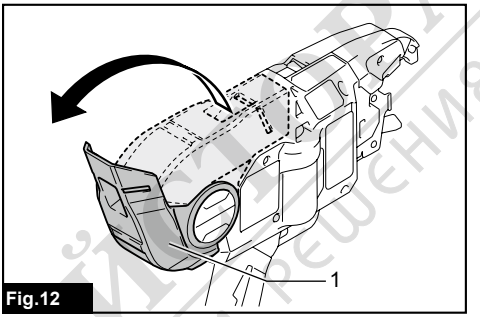

Fig.12

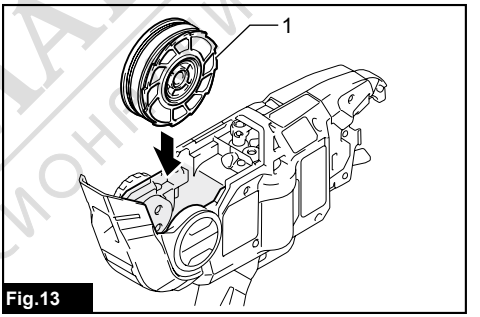

Fig.13

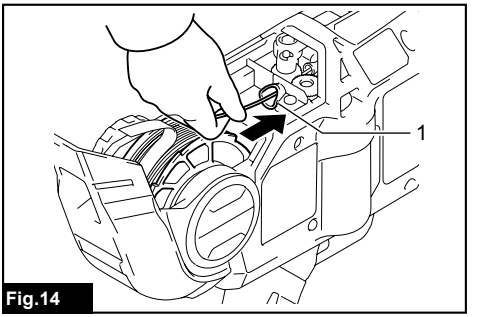

Fig.14

МАГАЗИН ЛАШ МАЙСТОРА
професионални решения

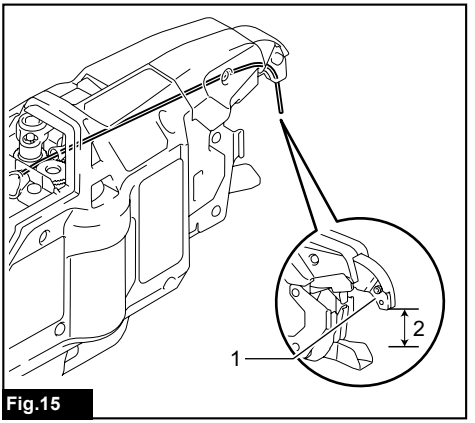

Fig.15

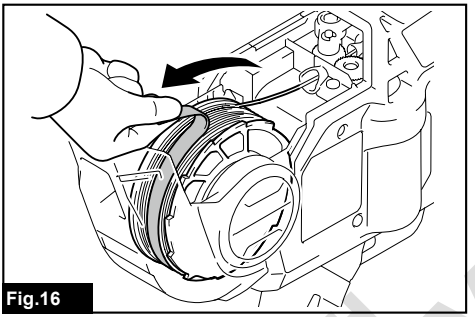
Fig.16

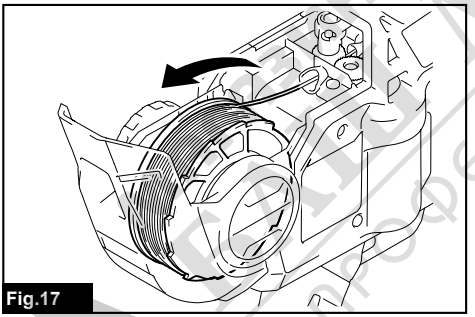
Fig.17

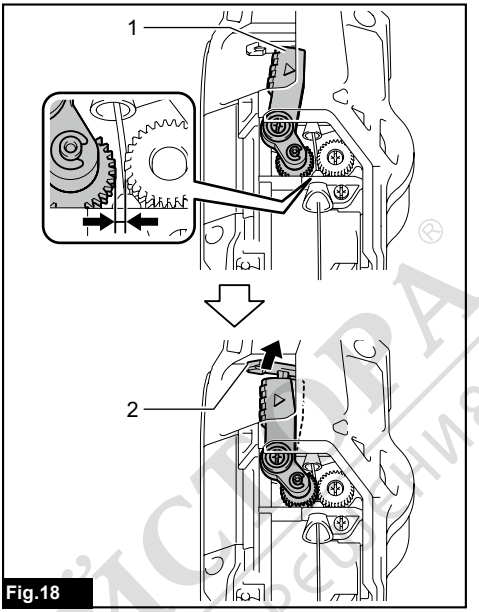

Fig.18

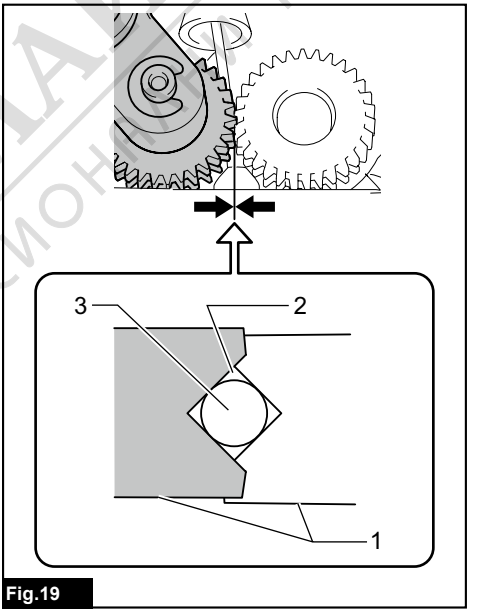

Fig.19

МАЙСТОРА
профессионалните решения

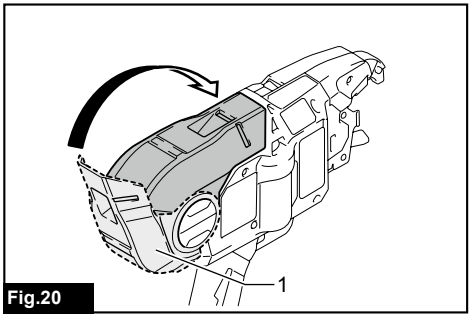

Fig.20

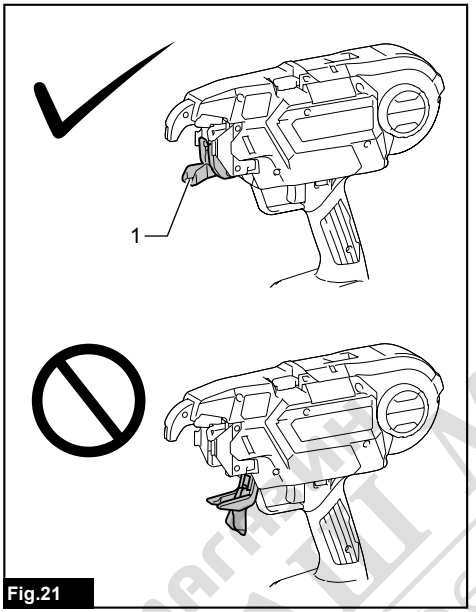

Fig.21

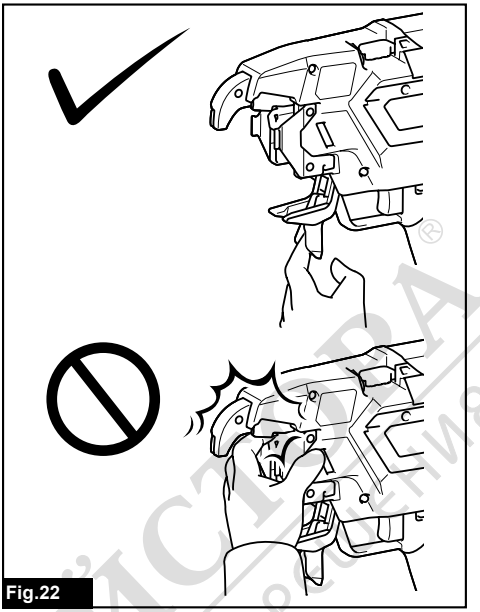
Fig.22

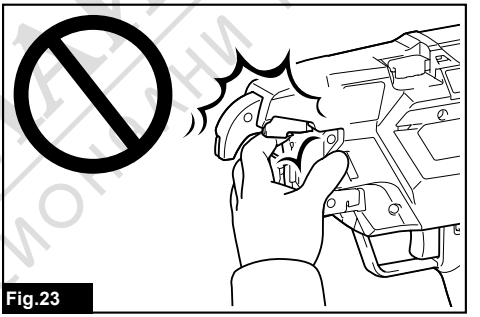
Fig.23

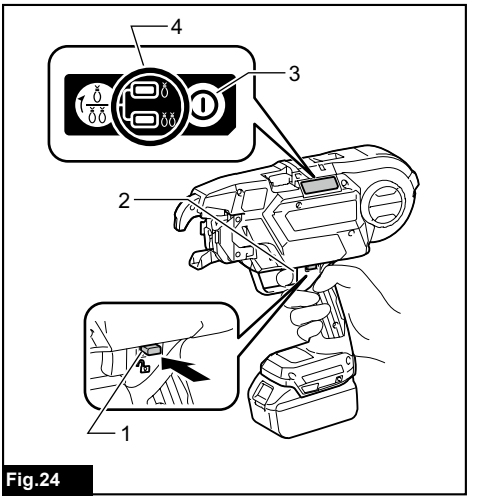

Fig.24

магазин БАШ МАЙСТРА® профессиональный ремонт

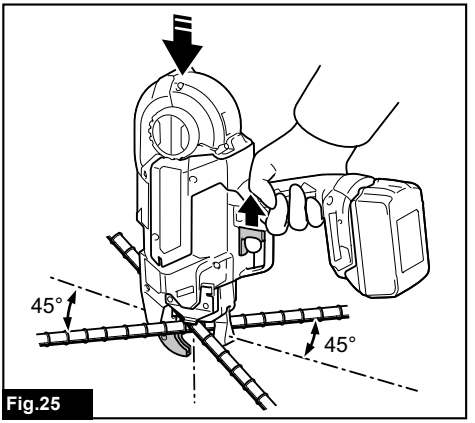

Fig.25

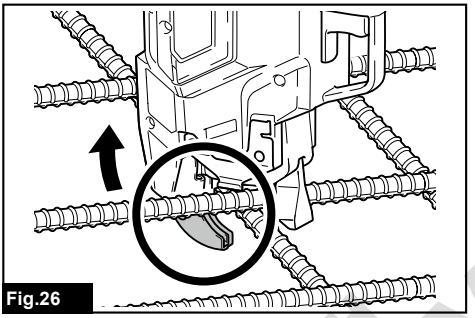
Fig.26

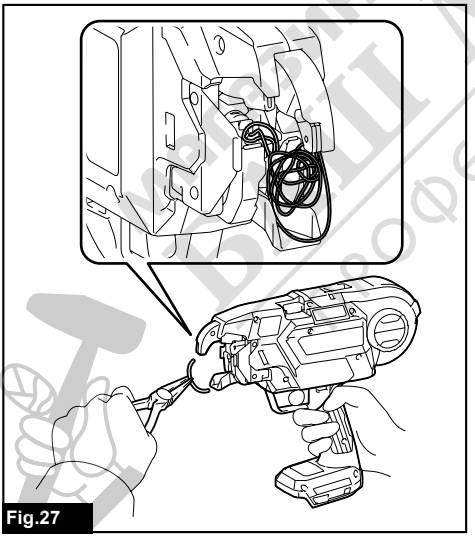
Fig.27

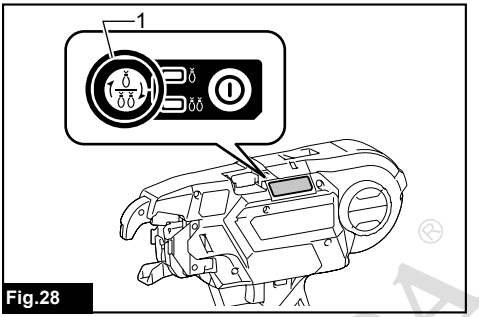

Fig.28

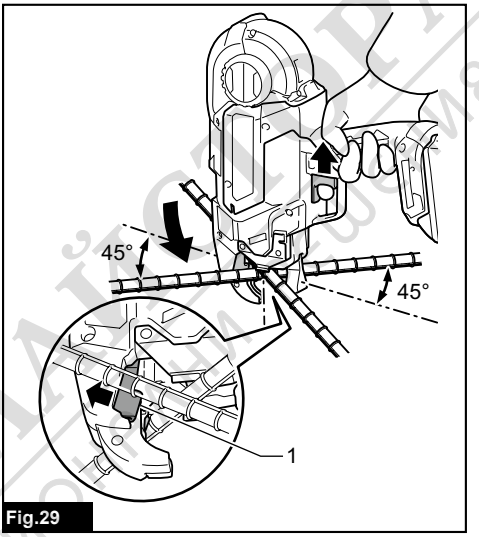

Fig.29

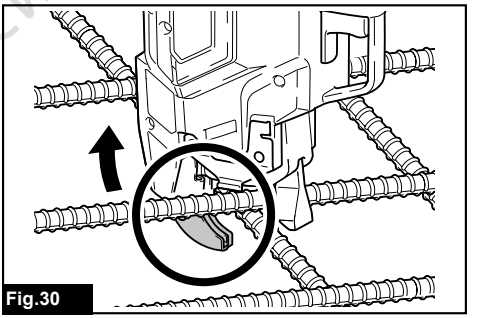
Fig.30

ВСЕ ИНСТРУМЕНТЫ ДЛЯ ПРОФЕССИОНАЛОВ

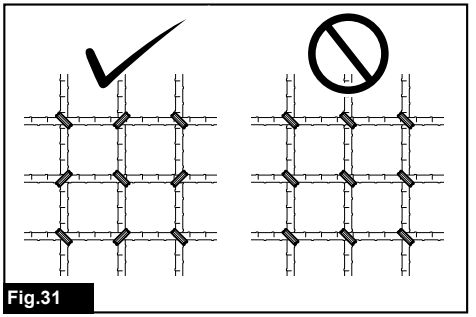
Fig.31

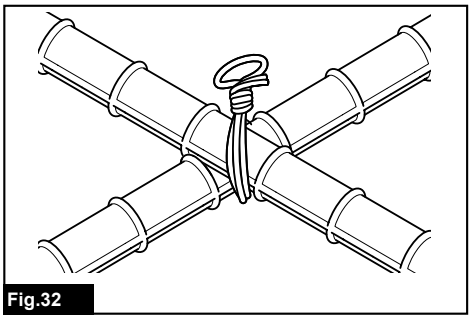
Fig.32

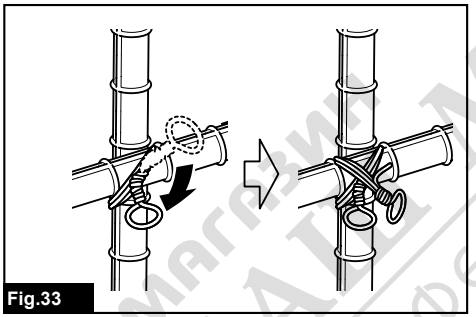
Fig.33

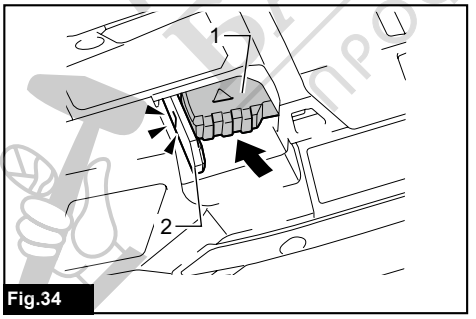

Fig.34

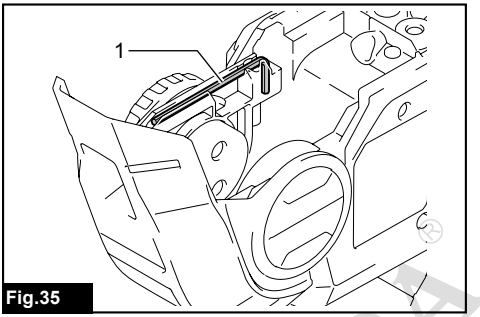

Fig.35

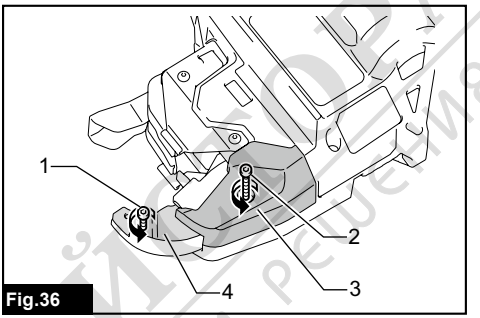

Fig.36

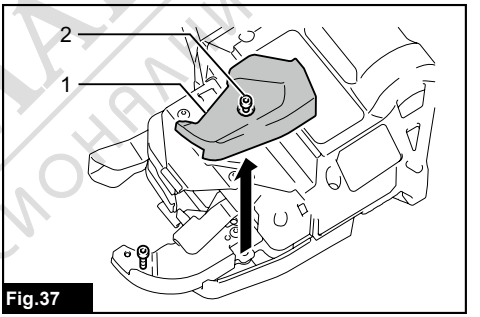

Fig.37

магазин ПАЛЕ МАЙСТОРА професионални решения

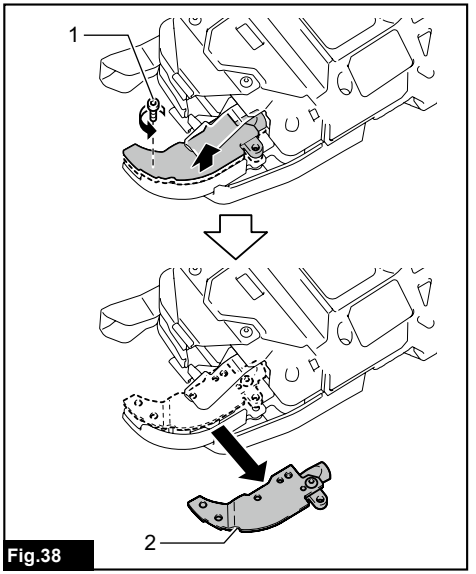

Fig.38

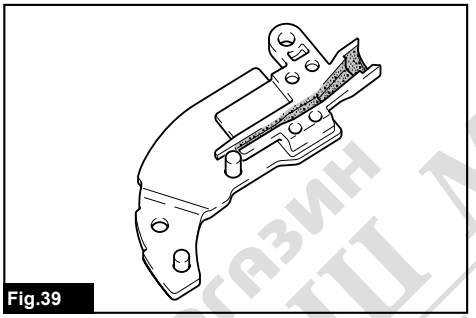
Fig.39

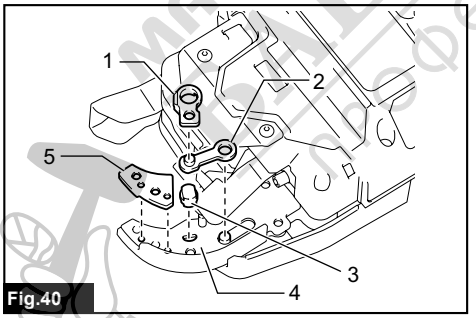

Fig.40

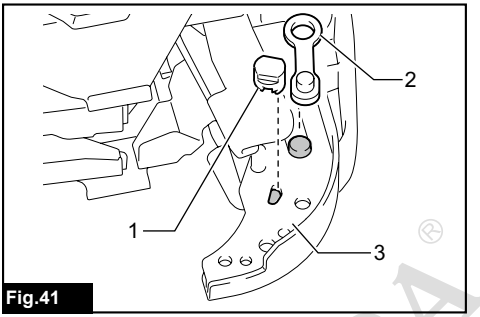

Fig.41

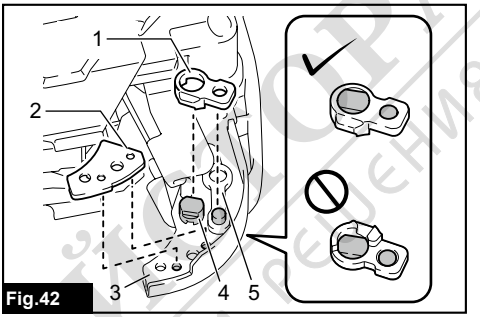

Fig.42

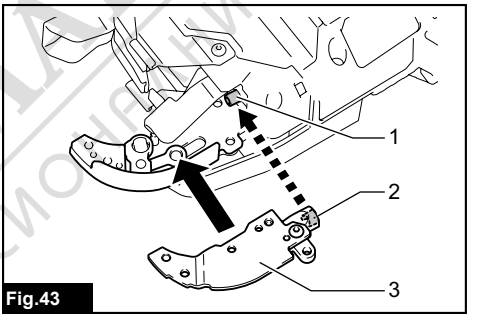

Fig.43

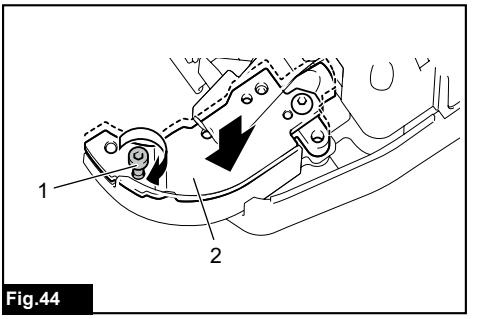

Fig.44

МАГАЗИН ПРОФЕССИОНАЛЬНЫХ РЕШЕНИЙ

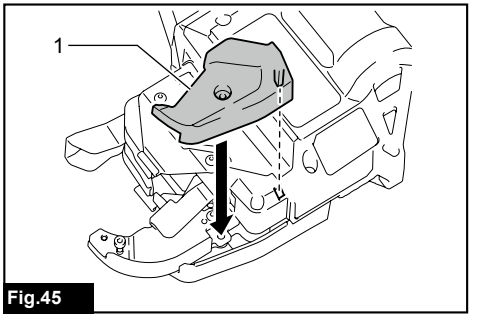

Fig.45

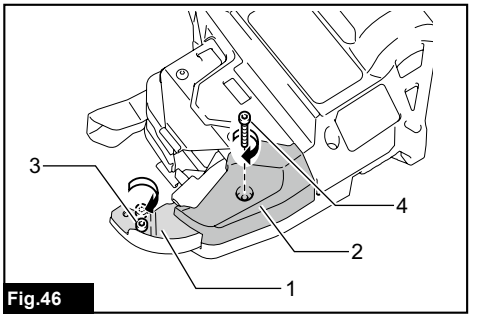

Fig.46

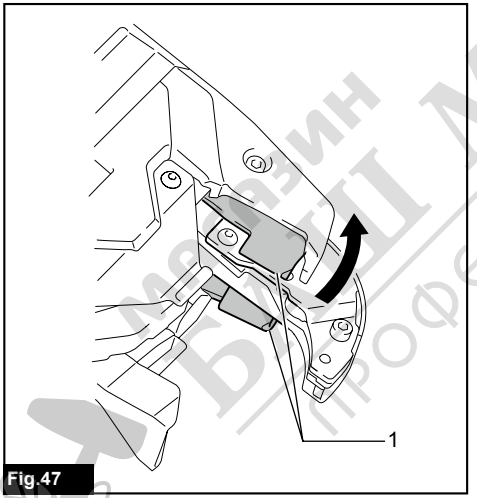

Fig.47

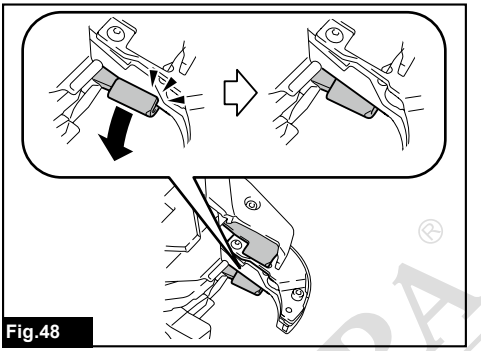
Fig.48

магазин БИТИ МАЙСТОРА ПРОФЕСИОНАЛНИ РЕШЕНИЯ

СПЕЦИФИКАЦИИ

Модел:	DTR180
Тел за връзване на арматура (Допълнителен аксесоар)	ø0,8 мм
Диаметър на арматурните пръти, които могат да се връзват	От #3 x #3 до (#4 x 2) x (#4 x 2) От 10 мм x 10 мм до (13 мм x 2) x (13 мм x 2)
Приблизителен брой телчета в една ролка	Приблизително 120 телчета
Обща дължина	304 мм
Номинално напрежение	Постоянно напрежение 14,4/18 V
Нетно тегло	2,3 - 2,6 кг

- Поради нашата непрекъсната научно-развойна дейност посочените тук спецификации могат да бъдат променени без предизвестие.
- Спецификациите и акумулаторните батерии може да са различни в различните държави.
- Теглото може да се различава в зависимост от принадлежността(ите), включително акумулаторната батерия. Най-леката и най-тежката комбинация в съответствие с процедурата на EPTA 01/2014 са показани в таблицата.

Приложима акумулаторна батерия и зарядно устройство

Акумулаторна батерия	Модел за постоянно напрежение14,4 V	BL1415N / BL1430 / BL1430B / BL1440 / BL1450 / BL1460B
	Модел за постоянно напрежение18 V	BL1815N / BL1820 / BL1820B / BL1830 / BL1830B / BL1840 / BL1840B / BL1850 / BL1850B / BL1860B
Зарядно устройство		DC18RC / DC18RD / DC18RE / DC18SD / DC18SE / DC18SF

- Някои от акумулаторните батерии и зарядните устройства, посочени по-горе, може да не са налични в зависимост от региона на местоживеене.

⚠***ПРЕДУПРЕЖДЕНИЕ:*** **Използвайте само посочените по-горе акумулаторни батерии и зарядни устройства.** Използването на други акумулаторни батерии и зарядни устройства може да причини нараняване и/или пожар.

Комбинация на арматурните пръти, които могат да се връзват

Комбинация от 2 арматурни пръта

	#3 (10 мм)	#4 (13 мм)	#5 (16 мм)
#3 (10 мм)	✓	✓	✓
#4 (13 мм)	✓	✓	✓
#5 (16 мм)	✓	✓	✓

Комбинация от 3 арматурни пръта

	#3 x #3 (10 мм x 10 мм)	#4 x #4 (13 мм x 13 мм)
#3 (10 мм)	✓	✓
#4 (13 мм)	✓	✓
#5 (16 мм)	✓	–

Комбинация от 4 арматурни пръта

	#3 x #3 (10 мм x 10 мм)	#4 x #4 (13 мм x 13 мм)
#3 x #3 (10 мм x 10 мм)	✓	✓
#4 x #4 (13 мм x 13 мм)	✓	✓

МАГАЗИН БАЙ МАЙСТОРА професионални инструменти

БЕЛЕЖКА: Ако има луфт между арматурните пръти или ако инструментът се използва с неправилна ориентация, прътите няма да могат да бъдат вързани.

Символи

По-долу са описани символите, използвани за тази машина. Задължително се запознайте с техните значения, преди да пристъпите към работа.

	Прочетете ръководството за експлоатация.
	Носете предпазни очила.
	Пазете машината от дъжд.
	Пазете ръцете си от ролката с тел и от телта, когато работите с инструмента.
	Дръжте ръцете си настрани от върха на инструмента.
Ni-MH Li-ion	Само за страни от ЕС Не изхвърляйте електрооборудване или акумулаторни батерии с битовите отпадъци! При спазване на Европейската директива относно отпадъците от електрическо и електронно оборудване и директивата относно батерии и акумулатори и отпадъци от батерии и акумулатори и приложението им съгласно националното законодателство, бракуваното електрическо оборудване и батерии и пакет(и) батерии трябва да се събират разделно и да се връщат в места за рециклиране, съобразени с изискванията за опазване на околната среда.

Предназначение

Инструментът е предназначен за връзване на арматура.

Шум

Обичайното ниво на шума с тегловен коефициент A, определено съгласно EN60745-2-18 (EN12549):
Ниво на звуково налягане (L_{pA}) : 78 dB(A)
Коефициент на неопределеност (K): 3 dB(A)

При работа нивото на шума може да превиши 80 dB (A).

⚠ПРЕДУПРЕЖДЕНИЕ: **Използвайте предпазни средства за слуха.**

Вибрации

Общата стойност на вибрациите (сума от три осови вектора), определена съгласно EN60745-2-18 (ISO8662-11):
Работен режим: Връзване на метални пръти
Ниво на вибрациите (a_h): 2,5 м/с^2 или по-малко
Коефициент на неопределеност (K): 1,5 м/с^2

ЗАБЕЛЕЖКА: Обявеното ниво на вибрациите е измерено в съответствие със стандартни методи за изпитване и може да се използва за сравняване на инструменти.

ЗАБЕЛЕЖКА: Освен това обявеното ниво на вибрациите може да се използва за предварителна оценка на вредното въздействие.

⚠ПРЕДУПРЕЖДЕНИЕ: Нивото на вибрациите при работа с електрическия инструмент може да се различава от обявената стойност в зависимост от начина на използване на инструмента.

⚠ПРЕДУПРЕЖДЕНИЕ: Задължително определете предпазни мерки за защита на оператора въз основа на оценка на риска в реални работни условия (като се вземат предвид всички съставни части на работния цикъл, като например момента на изключване на инструмента, работата на празен ход, както и времето на задействане).

ЕО декларация за съответствие

Само за европейските страни

ЕО декларацията за съответствие е включена като Анекс A към тази инструкция за употреба.

ПРЕДУПРЕЖДЕНИЯ ЗА БЕЗОПАСНОСТ

Общи предупреждения за безопасност при работа с електрически инструменти

⚠ПРЕДУПРЕЖДЕНИЕ: **Прочетете всички предупреждения, инструкции, илюстрации и спецификации за безопасността, предоставени с този електрически инструмент.** При неспазване на изброените по-долу инструкции има опасност от токов удар, пожар и/или тежко нараняване.

Запазете всички предупреждения и инструкции за справка в бъдеще.

Терминът "електрически инструмент" в предупрежденията се отнася за вашия инструмент (с кабел за включване в мрежата) или работещ на батерии (безжичен) електрически инструмент.

Предупреждения за безопасна работа с акумулаторен пистолет за връзване на арматура

1. **Никога не насочвайте инструмента към човек. Никога не поставяйте ръцете или краката си в близост до върха на инструмента.** Ако случайно инструментът бъде задействан, докато е допрян до човек, това ще доведе до неочаквана злополука.
2. **Не зареждайте тел, докато инструментът е включен.** В противен случай телта може да ви закачи и нарани.
3. **Не използвайте инструмента, ако капакът на ролката не е затворен.** В противен случай ролката с тел може да излезе и да причини злополука.
4. **Преди започване на работа проверявайте дали диаметърът на арматурните пръти, които ще бъдат връзвани, е в рамките на допустимия за инструмента.**
5. **Носете дрехи с краища и ръкави, плътно прилягащи по тялото. Не работете с увита около шията хавлия или други предмети.** Възможно е да се закачат от въртящите се части на инструмента и да станат причина за злополука.
6. **Преди да използвате инструмента проверявайте следните точки.**
   - **Проверете дали няма повредени части**
   - **Проверете дали няма разхлабени болтове**
   - **Проверете дали предпазните устройства работят нормално**
7. **Ако се установят неизправности, незабавно прекратете използването на инструмента. Не ремонтирайте инструмента сами. Обърнете се към местния сервизен център на Makita за извършване на ремонти.** Ако инструментът се използва неокомплектован, може да настъпи злополука.
8. **При инсталиране на акумулаторната батерия заключете пусковия прекъсвач и не поставяйте пръста си върху него.** Неправилната работа може да причини злополука.
9. **При връзване на арматурни пръти, следете да не ги премествате.** Ако те се преместват при връзване, може да се нараните.
10. **Не докосвайте телта по време на процеса на връзването ѝ.** В противен случай телта може да ви закачи и нарани.
11. **По време на връзване на телта ръцете ви не трябва да бъдат в близост до точката на връзване.** В противен случай телта може да ви закачи и нарани.
12. **Дръжте здраво ръкохватката на инструмента по време на връзване на телта.** В противен случай китката ви може да бъде извита или тялото ви да бъде друпнато от инструмента, което да доведе до нараняване.
13. **Не се придвижвайте до следващата точка на връзване, докато не завърши процесът на връзване, изпълняващ се в момента.** В противен случай може да се нараните.
14. **Внимавайте за края на телта по време на връзване.** В противен случай ръката ви може да се закачи в края на телта и да се нараните.
15. **Не докосвайте контактната пластина по време на връзване на телта. Ако се налага да пипате контактната пластина, заключете пусковия прекъсвач или изключете превключвателя на захранването и извадете акумулаторната батерия.** В противен случай може да се нараните.
16. **Когато процесът на връзване завърши, отстранете инструмента, като го вдигнете вертикално.** В противен случай ръката ви може да се закачи на арматурата, което да причини злополука.
17. **Внимавайте да не изпуснете или ударите инструмента. Ако преди използване на инструмента, той бъде подложен на силен удар, проверете дали не е повреден или напукан, и дали предпазните устройства работят нормално.** В противен случай може да настъпи злополука.
18. **Ако забележите някое от следните събития, заключете пусковия прекъсвач, изключете превключвателя на захранването и извадете акумулаторната батерия от инструмента.** Ако инструментът работи неправилно, може да настъпи злополука.
    - **Ако се чува работен звук веднага след инсталиране на акумулаторната батерия.**
    - **Ако има прегряване или необичайни миризми, или шум.**
    - **Когато предприемате мерки в отговор на показване на грешка. (Обърнете се към местния сервизен център на Makita за извършване на ремонти.)**
    - **Когато зареждате или изваждате ролка с тел.**
    - **Когато се движите по време на работа, докато държите инструмента.**
    - **Когато не използвате инструмента.**
    - **Когато проверявате или настройвате инструмента.**
    - **Когато отстранявате заседнала тел.**
19. **Когато работите върху скеле, винаги го стабилизирайте и заставайте в поза, която ще ви осигури поддържане на равновесие.** Ако скелето е нестабилно, може да настъпи злополука.
20. **Когато работите върху покрив или подобни места, движете се в посока напред, докато работите, така че да можете да виждате къде стъпвате.** Ако докато работите се движите назад, може да загубите опора и да възникне злополука.
21. **Ако работите на място, намиращо се много над земята, под вас не трябва да има никой и трябва да внимавате да не изпускате инструменти, докато работите.** Падането на инструмента може да причини инцидент.
22. **Не използвайте инструмента за работи, различни от връзването на тел.** В противен случай може да настъпи злополука.

23. **Винаги използвайте оригинална тел на Makita. Ако телта не се използва продължително време, тя може да ръждяса. Не използвайте ръждясала тел.** В противен случай тя може да стане причина за злополука.
24. **След връзване проверявайте дали телта не е счупена поради прекомерно увиване. Ако има счупена тел, силата на връзване ще бъде нарушена. Коригирайте силата на връзване и вържете отново арматурата.**
25. **Поставяйте рамото безопасно върху арматурните пръти.** Ако то не е позиционирано безопасно, между прътите ще се образува луфт и силата на връзване ще бъде компрометирана.

Важни инструкции за безопасност за акумулаторната батерия

1. **Преди да използвате акумулаторната батерия, прочетете всички инструкции и предупредителни маркировки на (1) зарядното устройство за батериите, (2) за батериите и (3) за използващия батериите продукт.**
2. **Не разглобявайте акумулаторните батерии.**
3. **Ако мощността на машината намалее много, веднага спрете да работите. Това може да доведе до риск от прегряване, до възможни изгаряния и даже до експлозии.**
4. **Ако в очите ви попадне електролит, изплакнете ги с чиста вода и веднага потърсете лекарска помощ. Това може да доведе до загуба на зрението ви.**
5. **Не давайте на късо акумулаторните батерии:**
   (1) **Не докосвайте клемите с проводими материали.**
   (2) **Избягвайте съхраняването на акумулаторните батерии в контейнер с други метални предмети като пирони, монети и други подобни.**
   (3) **Не излагайте акумулаторните батерии на вода или дъжд.**
   Закъсяването на акумулаторна батерия може да доведе до протичане на много силен ток, до прегряване, до възможни изгаряния и даже до разпадане на батерията.
6. **Не съхранявайте инструмента и акумулаторните батерии на места, където температурата може да достигне или надмине 50 °C (122 °F).**
7. **Не изгаряйте акумулаторните батерии даже и ако те са сериозно повредени или напълно износени. Акумулаторната батерия може да експлодира в огън.**
8. **Внимавайте да не изпускате или удряте акумулаторната батерия.**
9. **Не използвайте повредени акумулаторни батерии.**
10. **Съдържащите се литиево-йонни акумулаторни батерии са обект на изискванията на законодателството за опасни стоки.**
    При търговски превози, напр. от трети страни, спедитори, трябва да се спазват специални изисквания за опаковане и етикетиране.
    За подготовка на артикула, който трябва да бъде изпратен, е необходима консултация с експерт по опасните материали. Моля, спазвайте и евентуално по-подробните национални разпоредби.
    Залепете с лента или покрийте откритите контакти и опаковайте акумулаторната батерия по такъв начин, че да не може да се премества в опаковката.
11. **Спазвайте местните разпоредби за изхвърляне на акумулаторни батерии.**
12. **Използвайте батериите само с продуктите, определени от Makita.** Поставянето на батериите към неодобрени продукти може да предизвика пожар, прегряване, взрив или изтичане на електролит.

ЗАПАЗЕТЕ НАСТОЯЩИТЕ ИНСТРУКЦИИ.

ВНИМАНИЕ: **Използвайте само оригинални акумулаторни батерии на Makita.** При използване на различни от акумулаторните батерии на Makita или стари акумулаторни батерии може да се получи пръскане на акумулаторната батерия, което да доведе до пожар, нараняване или повреда. Това също ще анулира гаранцията на Makita за инструмента и зарядното устройство Makita.

Съвети за поддържане на максимално дълъг живот на акумулаторните батерии

1. **Зареждайте акумулаторните батерии, преди те да са се разредили напълно. Когато забележите, че мощността на инструмента намалява, винаги спирайте работата с инструмента и заредете акумулаторната батерия.**
2. **Никога не презареждайте напълно заредена акумулаторна батерия. Презарядът скъсява експлоатационния живот на батерията.**
3. **Зареждайте акумулаторната батерия при стайна температура от 10 °C – 40 °C (50 °F – 104 °F). Оставете загретите акумулаторни батерии да се охладят, преди да ги зареждате.**
4. **Заредете акумулаторната батерия, ако не сте го използвали дълъг период от време (повече от шест месеца).**

ОПИСАНИЕ НА ФУНКЦИИТЕ

⚠*ВНИМАНИЕ:* Винаги проверявайте дали инструментът е изключен и касетата с акумулаторната батерия е извадена, преди да регулирате или проверявате дадена функция на инструмента.

Поставяне и изваждане на акумулаторната батерия

⚠*ВНИМАНИЕ:* Винаги изключвайте инструмента преди поставяне или изваждане на акумулаторната батерия.

⚠*ВНИМАНИЕ:* Когато инсталирате или изваждате акумулаторната батерия, дръжте здраво инструмента и акумулаторната батерия. Ако не държите здраво инструмента и акумулаторната батерия, те могат да се изплъзнат от ръцете ви и да доведат до повреждане на инструмента и акумулаторната батерия или нараняване.

► **Фиг.1:** **1.** Червен индикатор **2.** Бутон **3.** Акумулаторна батерия

За да извадите акумулаторната батерия, я плъзнете извън инструмента, плъзгайки същевременно бутона в предната част на акумулаторната батерия.

За да поставите акумулаторната батерия, изравнете езичето на акумулаторната батерия с жлеба в корпуса и го плъзнете на мястото му. Вмъкнете го докрай, докато ключалката го задържи на място с малко прищракване. В случай че виждате червения индикатор в горната част на бутона, това означава, че тя не е фиксирана напълно на мястото си.

⚠*ВНИМАНИЕ:* Винаги вмъквайте акумулаторната батерия докрай, така че червеният индикатор да се скрие. В противен случай тя може неволно да изпадне от инструмента, което може да нарани вас или някого около вас.

⚠*ВНИМАНИЕ:* Не инсталирайте акумулаторната батерия със сила. Ако батерията не се движи свободно, тя не е била поставена правилно.

Индикация на оставащия капацитет на акумулаторната батерия

Само за акумулаторни батерии с индикатор

► **Фиг.2:** **1.** Светлинни индикатори **2.** Бутон за проверка

Натиснете бутона за проверка на акумулаторната батерия за показване на оставащия заряд на батерията. Светлинните индикатори ще светнат за няколко секунди.

Светлинни индикатори			Оставащ заряд на батерията
Свети	Изкл.	Мига	
■ ■ ■ ■			75% до 100%
■ ■ ■ □			50% до 75%
■ ■ □ □			25% до 50%
■ □ □ □			0% до 25%
◪ □ □ □			Заредете батерията.
■ ■ □ □ ↑↓ □ □ ■ ■			Батерията може да не работи правилно.

ЗАБЕЛЕЖКА: В зависимост от условията на употреба и околната температура е възможно показанията леко да се различават от действителния капацитет.

Система за защита на инструмента /акумулаторната батерия

Инструментът е оборудван със система за защита на инструмента/акумулаторната батерия. Тази система автоматично прекъсва захранването към електромотора, за да осигури по-дълъг живот на инструмента и акумулаторната батерия. Инструментът ще спре автоматично по време на работа, ако инструментът или батерията се намират в едно от следните условия:

Защита срещу претоварване

Когато с батерията се работи по начин, който я принуждава да консумира необичайно много ток, инструментът автоматично спира и на дисплея се появява съответния номер на грешка. В този случай изключете инструмента и прекратете дейността, която го претоварва. След това включете инструмента за повторно стартиране.

Защита срещу прегряване

Ако инструментът или акумулаторната батерия прегреят, той автоматично спира да работи и на дисплея се появява съответния номер на грешка. В този случай оставете инструмента и акумулаторната батерия да изстинат, преди да включите инструмента отново.

Защита срещу прекомерно разреждане

Ако капацитетът на акумулаторната батерия е недостатъчен, инструментът автоматично спира да работи и на дисплея се появява съответния номер на грешка. В този случай извадете батерията от инструмента и я заредете.

Главен превключвател за захранването

⚠*ВНИМАНИЕ:* Когато включите захранването, никога крайниците или лицето ви не трябва да се намират в близост до връзващите или въртящите се части на върха на инструмента. В противен случай може да се нараните.

⚠*ВНИМАНИЕ:* Когато захранването е включено, никога не докосвайте връзващите или въртящите се части на върха на инструмента. В противен случай може да се нараните.

⚠*ВНИМАНИЕ:* Преди поставяне на акумулаторната батерия пръстите ви трябва да освободят пусковия прекъсвач и да го заключите. Ако поставите акумулаторната батерия, докато пусковият прекъсвач е натиснат, може да възникне инцидент, ако случайно се активира процес на връзване на тел.

► **Фиг.3**

Когато натиснете бутона за захранването, то се включва и светва индикаторът за режим на връзване. За да се настрои инструментът в първоначалното си положение, той сработва временно. Когато настройката завърши, инструментът автоматично спира. Когато натиснете отново бутона за захранването, то се изключва и индикаторът за режим на връзване угасва.

► **Фиг.4:** **1.** Индикатор за режим на връзване
2. Бутон за захранването

ЗАБЕЛЕЖКА: Инструментът има функция за автоматично изключване на захранването. Ако пусковият прекъсвач не е натискан в продължение на 10 минути, инструментът автоматично се изключва, за да се намали консумацията на енергия от батерията.

ЗАБЕЛЕЖКА: За да се включи инструментът отново, включете отново захранването.

Бутон за превключване на режимите

Когато захранването е включено и индикаторът за режим на връзване свети, с бутона за превключване на режимите можете да изберете режим на еднократно задействане или режим на непрекъснато задействане. Когато отново включите захранването, инструментът стартира в режима, който сте избрали последно.

► **Фиг.5:** **1.** Бутон за превключване на режимите
2. Режим на еднократно задействане
3. Режим на непрекъснато задействане

Включване

⚠*ПРЕДУПРЕЖДЕНИЕ:* Преди да поставите батерията в инструмента, винаги проверявайте дали пусковият прекъсвач работи нормално и се връща в положение "OFF" (ИЗКЛ.) при отпускането му.

⚠*ВНИМАНИЕ:* Когато не работите с инструмента, натиснете бутона за блокиране на спусъка от страна 🔒, за да блокирате пусковия прекъсвач в позиция OFF (Изкл.).

► **Фиг.6:** **1.** Пусков прекъсвач **2.** Бутон за блокиране на спусъка

За предотвратяване на неволно натискане на пусковия прекъсвач е предвиден бутон за блокиране на спусъка. За включване на инструмента, натиснете бутона за блокиране на спусъка от страна A и издърпайте пусковия прекъсвач. За спиране освободете пусковия прекъсвач. След употреба натискайте бутона за блокиране на спусъка откъм страна B.

Когато натиснете пусковия прекъсвач, инструментът изпълнява следващите операции в последователен ред и спира автоматично.

1. Зарежда тел.
2. Отрязва телта.
3. Куката захваща и увива телта.
4. Куката се връща в първоначалното си положение.

Настройка на силата на връзване

⚠*ВНИМАНИЕ:* Пусковият прекъсвач трябва да бъде заключен, преди за пристъпите към настройката. Когато включите захранването, никога крайниците или лицето ви не трябва да се намират в близост до връзващите или въртящите се части на върха на инструмента. В противен случай може да се нараните.

► **Фиг.7**

Можете да зададете сила на връзване чрез регулиране на бутона за настройка на силата на връзване. Силата на връзване се показва на дисплея.

► **Фиг.8:** **1.** Бутон за настройка на силата на връзване **2.** Дисплей

Ако телта се откъсне, силата на връзване ще бъде нарушена. След връзване проверете увитата част за счупвания.
Ако телта се откъсне, регулирайте силата на връзване, като използвате бутона за настройка на силата на връзване и вържете отново арматурата.

Известяване за оставащ капацитет на акумулаторната батерия

Когато напрежението на батерията падне под необходимото ниво, инструментът ще спре да работи, ще се активира предупредителен звуков сигнал за грешка и на дисплея ще се покаже числото „4“. Предупредителният звуков сигнал за грешка ще продължи да се издава, докато захранването не се изключи.

ЗАБЕЛЕЖКА: Ако температурата на околната среда е изключително ниска, предупредителният звуков сигнал за грешка може да бъде активиран дори когато в батерията има достатъчно заряд.

СГЛОБЯВАНЕ

⚠*ВНИМАНИЕ:* Преди да извършите някакви дейности по инструмента, задължително проверете дали той е изключен и акумулаторната батерия е извадена.

Зареждане на тел за връзване (ролка с тел)

⚠*ВНИМАНИЕ:* Преди да монтирате или демонтирате тел за връзване и аксесоари, изключвайте захранването, заключвайте пусковия прекъсвач и изваждайте акумулаторната батерия. В противен случай може да възникне злополука.

***БЕЛЕЖКА:* Използването на тел, различна от оригиналната тел за връзване на Makita (закалена тел), може да доведе до неизправност на инструмента.**

1. Натиснете лоста за освобождаване и го заключете със заключващия лост.
► **Фиг.9:** **1.** Лост за освобождаване **2.** Заключващ лост

Когато натиснете лоста за освобождаване, между левия и десния подаващ механизъм се образува междина.
► **Фиг.10:** **1.** Лост за освобождаване **2.** Заключващ лост **3.** Подаващи механизми

2. Отлепете лентата, която придържа телта и издърпайте края на телта.
► **Фиг.11:** **1.** Лента **2.** Край на телта

3. Отворете капака на ролката.
► **Фиг.12:** **1.** Капак на ролката

4. Монтирайте ролката с тел на инструмента, ориентирана по показания на фигурата начин.
► **Фиг.13:** **1.** Ролка с тел

***БЕЛЕЖКА:* Уверете се, че монтирате ролката с тел, ориентирана по показания на фигурата начин.** Ако е монтирана по друг начин, телта ще бъде освободена и може да се увие.

5. Изправете края на телта и прекарайте телта през водача.
► **Фиг.14:** **1.** Водач

ЗАБЕЛЕЖКА: Ако краят на телта е огънат, когато преминава през водача, тя може да заседне в инструмента.

ЗАБЕЛЕЖКА: Ако приложите сила при опита си да прокарате телта през водача, тя може да заседне.

6. Издърпайте телта навън приблизително на 10 мм от края на рамото на инструмента.
► **Фиг.15:** **1.** Рамо **2.** Приблизително 10 мм

***БЕЛЕЖКА:* Ако дължината на издърпаната тел не е достатъчна, телта може да се отчупи, когато се връзва или силата на връзване може да бъде компрометирана поради недостатъчни навивки.**

7. Отстранете цялата лента, която придържа телта.
► **Фиг.16**

8. Навийте обратно телта на ролката, за да оберете хлабавината.
► **Фиг.17**

9. Освободете заключващия лост. Лостът за освобождаване се връща и телта се задържа от левия и десния подаващ механизъм.
► **Фиг.18:** **1.** Лост за освобождаване **2.** Заключващ лост

► **Фиг.19:** **1.** Механизъм **2.** Път на телта **3.** Тел

***БЕЛЕЖКА:* Когато се освободи заключващият лост и левият и десният механизъм се зацепят един към друг, каналите в механизмите образуват свободно пространство. Това пространство става пътя за телта. Уверете се, че телта преминава през този път.**

10. Затворете капака на ролката.
► **Фиг.20:** **1.** Капак на ролката

Експлоатация

Проверка преди работа

⚠*ВНИМАНИЕ:* Ако инструментът има проблем, свързан с предпазния механизъм, не го използвайте. Ако продължите да го използвате, може да настъпи злополука.

Преди да използвате инструмента, проверете дали предпазният механизъм работи нормално. Ако инструментът работи без работещ предпазен механизъм, незабавно прекратете работа с инструмента. Обърнете се към местния сервизен център на Makita за извършване на ремонти.

Проверка на заключването на пусковия прекъсвач

Инструментът има заключване на пусковия прекъсвач, за да се предотврати сработването му, когато не възнамерявате да го използвате. Заключете пусковия прекъсвач и проверете дали в това положение той не може да бъде натиснат.

Проверка на водача за навиване

За да се предпази операторът от докосване по грешка на връзващите или въртящите се части на върха на инструмента, инструментът не може да работи дори ако пусковият прекъсвач се натисне, когато водачът за навиване е отворен. Когато операторът отдели пръста си от пусковия прекъсвач и затвори водача за навиване, инструментът може да работи.
► **Фиг.21:** **1.** Водач за навиване

Начин на проверка за отворен/затворен водач за навиване

Отстранете телта за връзване, проверете работата на инструмента, като изпълните следващите стъпки и се уверете, че инструментът не се включва, ако водачът за навиване е отворен.

1. Изключете захранването и оставете водача за навиване отворен.

2. Включете захранването.

Ако инструментът не работи и ако на дисплея е изведено числото „2“, състоянието на инструмента е нормално. Изключете захранването и затворете водача за навиване.
Ако инструментът сработи и ако на дисплея не е показана грешка, инструментът е в състояние на неизправност. Незабавно прекратете работа с инструмента и се обърнете към местния сервизен център на Makita за извършване на ремонти.

ВНИМАНИЕ: **Ако отворите водача за навиване и включете захранването, за да проверите блокировката, задръжте водача за навиване, както е показано на фигурата. Никога крайниците или лицето ви не трябва да се намират в близост до връзващите или въртящите се части на върха на инструмента.** В противен случай може да се нараните.

► **Фиг.22**

Работа по връзване

ВНИМАНИЕ: **Преди поставяне на акумулаторната батерия пръстите ви трябва да освободят пусковия прекъсвач и да го заключите.** Ако поставите акумулаторната батерия, докато пусковият прекъсвач е натиснат, може да възникне инцидент, ако случайно се активира процес на връзване на тел.

ВНИМАНИЕ: **Когато включите захранването, никога крайниците или лицето ви не трябва да се намират в близост до връзващите или въртящите се части на върха на инструмента.** В противен случай може да се нараните.

ВНИМАНИЕ: **Когато захранването е включено, никога не докосвайте връзващите или въртящите се части на върха на инструмента.** В противен случай може да се нараните.

► **Фиг.23**

Подготовка преди работа

1. Уверете се, че акумулаторната батерия е извадена и пусковият прекъсвач е заключен.

2. Поставете акумулаторната батерия в инструмента и включете захранването. Когато включите захранването, телта се отрязва автоматично.

БЕЛЕЖКА: **Уверете се, че индикаторът за режим на връзване свети, когато захранването е включено. Ако той не свети, заредете акумулаторната батерия.**

3. Освободете заключването на пусковия прекъсвач.

► **Фиг.24:** **1.** Бутон за блокиране на спусъка **2.** Пусков прекъсвач **3.** Бутон за захранването **4.** Индикатор за режим на връзване

Режим на еднократно задействане

1. Силно натиснете рамото към точката на връзване. Притиснете инструмента вертикално към арматурата и натиснете рамото в точката под ъгъл от 45 градуса, където арматурните пръти се кръстосват.
► **Фиг.25**

2. Натиснете веднъж пусковия прекъсвач.

3. Телта се подава и отрязва автоматично.

4. Куката задържа и увива телта и се връща в първоначалната си позиция след завързване на телта.
► **Фиг.26**

5. След завързване внимавайте да не закачите рамото към арматурата и вдигнете инструмента нагоре.

ВНИМАНИЕ: **Ако телта е прилепнала към връзващата част на върха на инструмента, изключете захранването на инструмента. Заключете пусковия прекъсвач, извадете акумулаторната батерия и отстранете телта, като използвате инструменти, например клещи-резачка или плоски клещи.**

► **Фиг.27**

Режим на непрекъснато задействане

1. Превключете режима на инструмента от режим на еднократно задействане в режим на непрекъснато задействане, като използвате бутона за превключване на режимите.
► **Фиг.28:** **1.** Бутон за превключване на режимите

2. Освободете заключването на пусковия прекъсвач.

3. Като натискате пусковия прекъсвач, притиснете инструмента вертикално към арматурата и натиснете рамото в точката под ъгъл от 45 градуса, където арматурните пръти се кръстосват. Притиснете добре контактната пластина към точката на връзване. Телта ще се върже.
► **Фиг.29:** **1.** Контактна пластина

4. След завързване внимавайте да не закачите рамото към арматурата и вдигнете инструмента нагоре.
► **Фиг.30**

ВЕЛИ МАЙСТОРА
Професионални решения

Внимание при работа

- Ако отместите рамото от позицията на връзване по време на процеса на връзване на телта, тя ще се заклещи на куката, което може да доведе до неправилно завързване.
- Дръжте инструмента натиснат към арматурата, докато процесът на завързване на телта завърши.
- Не се придвижвайте до следващата точка на връзване, докато не завърши процесът на връзване, изпълняващ се в момента.
- Въртящата се част (куката) на върха на инструмента увива телта по време на този процес. Дръжте здраво ръкохватката така, че тялото ви да не бъде дръпнато от инструмента.
- Не докосвайте телта по време на процеса на връзването ѝ.
- Ако повтаряте процесите на връзване на телта в режим на еднократно задействане, отделете напълно пръста си от пусковия прекъсвач. След това продължете да задействате пусковия прекъсвач.
- Ако натиснете пусковия прекъсвач, когато няма останала тел за връзване, на дисплея се извежда грешка. Сменете с нова тел за връзване и стартирайте отново инструмента.

Съвети при връзване

- Наклонете инструмента под ъгъл от 45° към пресечната точка на арматурните пръти, и сменяйте последователно посоката на връзване, както е показано на фигурата.

► **Фиг.31**

- Избягвайте подпухнали участъци на арматурните пръти.

► **Фиг.32**

- Ако силата на връзване е недостатъчна, променете ориентацията на връзване и изпълнете връзването два пъти така, че силата да се увеличи.

► **Фиг.33**

БЕЛЕЖКА: **Когато правите второто връзване, огънете краищата на първата връзка, преди да направите втората.** В противен случай втория път телта може да бъде отблъсната. Тя може да прилепне към върха на инструмента и куката може да се повреди.

Смяна на телта за връзване

⚠ВНИМАНИЕ: **Когато сменяте телта, погрижете се да изключите захранването, заключете пусковия прекъсвач и извадете акумулаторната батерия.** В противен случай може да възникне злополука.

1. Когато телта привърши, ще се активира предупредителен звуков сигнал за грешка и на дисплея ще се изведе грешка „1“.

2. Заключете пусковия прекъсвач, изключете захранването и извадете акумулаторната батерия.

3. Натиснете лоста за освобождаване и го заключете със заключващия лост.

► **Фиг.34:** **1.** Лост за освобождаване **2.** Заключващ лост

4. Отстранете ролката с телта от инструмента.

ЗАБЕЛЕЖКА: Когато телта свърши нормално, приблизително 20 см от нея остава навита на ролката. В това положение сменете ролката с тел с нова.

Ако е трудно да отстраните ролката с тел от инструмента, изпълнете стъпките, посочени по-долу.

1. Поставете акумулаторната батерия в инструмента и включете захранването. Инструментът подава телта и я отрязва автоматично.

2. Заключете пусковия прекъсвач, изключете захранването и извадете акумулаторната батерия.

3. Отстранете счупена тел, като използвате инструменти, например клещи-резачка или плоски клещи.

ПОДДРЪЖКА

⚠ВНИМАНИЕ: **Преди да проверявате или извършвате поддръжка на инструмента, се уверете, че той е изключен и акумулаторната батерия е извадена.**

БЕЛЕЖКА: **Не използвайте бензин, нафта, разредител, спирт и др. подобни. Това може да причини обезцветяване, деформация или пукнатини.**

За да се поддържа БЕЗОПАСНОСТТА и НАДЕЖДНОСТТА на продукта, ремонтите, поддръжката или регулирането трябва да се извършват от упълномощен сервиз или фабрични сервизни центрове на Makita, като винаги трябва да използвате резервни части от Makita.

Съхранение на шестограмния ключ

Съхранявайте шестограмния ключ в позицията, показана на фигурата.

► **Фиг.35:** **1.** Шестограмен ключ

Почистване на резача

Когато инструментът се използва продължително време, по резача могат да полепнат прах и частици тел. В такъв случай разглобете и почистете резача в съответствие със следната процедура.
Ако в резача има захваната тел, тя може да се отстрани, като се изпълни същата процедура.

магазин ALATI MAGISTRA® профессиональные инструменты

Разглобяване и почистване

1. Развийте болтове A и B, като използвате шестограмния ключ, включен в окомплектовката на инструмента.
► **Фиг.36:** **1.** Болт A **2.** Болт B **3.** Капак на контактната пластина **4.** Водач на телта B

БЕЛЕЖКА: **Не изваждайте болтове, които не могат да се отстранят с шестограмния ключ, като прилагате сила.**

2. Дръпнете капака на контактната пластина нагоре по посоката на стрелката и го отстранете. Болт B ще бъде отстранен едновременно с това.
► **Фиг.37:** **1.** Капак на контактната пластина **2.** Болт B

3. Отстранете болт A и водача на телта B.
► **Фиг.38:** **1.** Болт A **2.** Водач на телта B

4. Обърнете обратно водача на телта B и почистете вътрешността му.
► **Фиг.39**

5. Отстранете резача A, резача B, горната планка и свързващото рамо A от планката на рамото A. След това ги почистете.
► **Фиг.40:** **1.** Резач B **2.** Свързващото рамо A **3.** Резач A **4.** Планка на рамото A **5.** Горна планка

Сглобяване

Когато почистването завърши, сглобете частите в съответствие със следващата процедура.

1. Монтирайте резач A и свързващото рамо A, така че да съответстват на формата на планката на рамото A.
► **Фиг.41:** **1.** Резач A **2.** Свързващото рамо A **3.** Планка на рамото A

2. Монтирайте резач B и горната планка върху планката на рамото A.
(Монтирайте резач B към резач A и свързващото рамо A.)
► **Фиг.42:** **1.** Резач B **2.** Горна планка **3.** Планка на рамото A **4.** Резач A **5.** Свързващото рамо A

БЕЛЕЖКА: **Обърнете изпъкналата част на резача B надолу и го монтирайте, както е показано на фигурата.**

3. Центрирайте тръбата на инструмента с канала във водача за телта B и ги сглобете.
► **Фиг.43:** **1.** Тръба **2.** Канал **3.** Водач на телта B

4. Фиксирайте водача на телта B, като затегнете временно болт A.
► **Фиг.44:** **1.** Болт A **2.** Водач на телта B

5. Монтирайте капака на контактната пластина по посока на стрелката.
► **Фиг.45:** **1.** Капак на контактната пластина

6. Закрепете добре водача на телта B и капака на контактната пластина чрез затягане на болт A и болт B.
► **Фиг.46:** **1.** Водач на телта B **2.** Капак на контактната пластина **3.** Болт A **4.** Болт B

7. След сглобяване проверете дали контактната пластина може да се движи, както е показано на фигурата.
► **Фиг.47:** **1.** Контактна пластина

ЗАБЕЛЕЖКА: Ако контактната пластина е заседнала, натиснете я, както е показано на фигурата.

► **Фиг.48**

Магазин БАШ МАЙСТОРА® Професионални решения

Показание за грешка и предупредителен звуков сигнал за грешка

⚠***ВНИМАНИЕ:*** **По време на проверка заключете пусковия прекъсвач, изключете захранването и извадете акумулаторната батерия.** В противен случай може да възникне злополука.

⚠***ВНИМАНИЕ:*** **Когато включите захранването, никога крайниците или лицето ви не трябва да се намират в близост до връзващите или въртящите се части на върха на инструмента.** В противен случай може да се нараните.

⚠***ВНИМАНИЕ:*** **Когато захранването е включено, никога не докосвайте връзващите или въртящите се части на върха на инструмента.** В противен случай може да се нараните.

⚠***ВНИМАНИЕ:*** **Ако се активира предупредителен звуков сигнал за грешка или ако инструментът се повреди, незабавно прекратете използването му.**

Предупредителен звуков сигнал за грешка и показание

Ако възникне грешка, ще се активира предупредителен звуков сигнал и на дисплея ще се изведе номер на грешката. Вижте следващата таблица и предприемете съответните действия. Ако грешката се повтори, обърнете се към упълномощените сервизни центрове на Makita за ремонт.

Показание	Симптом	Възможна причина	Решение
1	Инструментът спира да работи.	Телта е свършила.	Заредете нова тел за връзване.
		Не е заредена тел за връзване.	Заредете тел за връзване.
		Неуспешно подаване на телта.	Проверете ориентацията на телта за връзване. Извадете телта за връзване и я заредете отново. Почистете пътя на телта.
2	Инструментът спира да работи.	Водачът за навиване е отворен.	Затворете водача за навиване.
3	Инструментът не изпълнява процеса на връзване в режим на непрекъснато задействане.	Контактната пластина е заседнала.	Освободете контактната пластина.
4	Инструментът не стартира. Инструментът спира работата си.	Акумулаторната батерия е разредена. Температурата на акумулаторната батерия е необичайно висока.	Заредете батерията. Охладете акумулаторната батерия. Сменете акумулаторната батерия със заредена такава.
5	Инструментът спира да работи.	Електромоторът е претоварен.	Определете причината за възпрепятстване на въртенето на електромотора и разрешете проблема.
		Повреда на мотора	
6	Инструментът спира да работи.	Температурата на инструмента е необичайно висока.	Охладете инструмента.
7	Инструментът не стартира. Инструментът спира работата си.	Неизправност на инструмента	Обърнете се към упълномощени сервизни центрове на Makita за ремонт.

ДОПЪЛНИТЕЛНИ АКСЕСОАРИ

⚠***ВНИМАНИЕ:*** **Препоръчва се използването на тези аксесоари или накрайници с вашия инструмент Makita, описан в настоящото ръководство.** Използването на други аксесоари или накрайници може да доведе до опасност от телесни повреди. Използвайте съответния аксесоар или накрайник само по предназначение.

Ако имате нужда от помощ за повече подробности относно тези аксесоари, се обърнете към местния сервизен център на Makita.

- Тел за връзване
- Оригинална акумулаторна батерия и зарядно устройство на Makita

ЗАБЕЛЕЖКА: Някои артикули от списъка може да са включени в комплекта на инструмента, като стандартни аксесоари. Те може да са различни в различните държави.

МАЙСТОРА БАЙ МАЙСТОРА професионални решения

МАГАЗИН БАШ МАЙСТОРА®
ПРОФЕСИОНАЛНИ РЕШЕНИЯ

Makita Europe N.V. Jan-Baptist Vinkstraat 2,
3070 Kortenberg, Belgium

Makita Corporation 3-11-8, Sumiyoshi-cho,
Anjo, Aichi 446-8502 Japan

www.makita.com

885636-965
EN, SL, SQ, BG,
HR, MK, SR, RO,
UK, RU
20180412